NUMERO C 140 387

LES COTES SONT DONNEES EN mm ET NE DOIVENT PAS ETRE RELEVEES A L'ECHELLE SUR LE DESSIN.

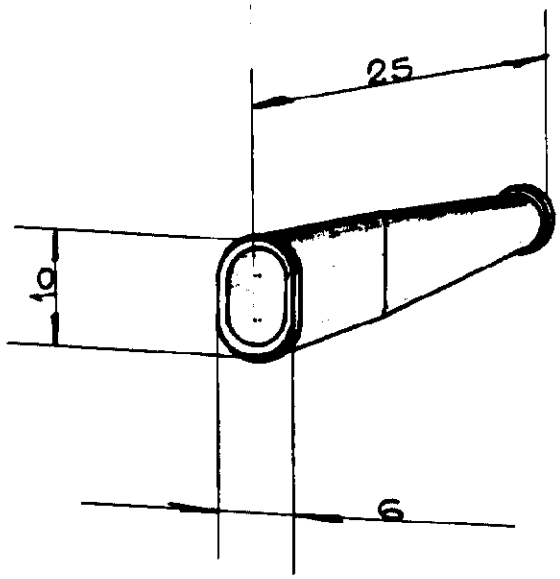

IND	CHANGEMENT	DES	VER	DATE
A	Révisé	JC		16.V.77

DESSINE RAMELET. 10.12.69

APPROUVE

VERIFIE

© 19 BY AMP INCORPORATED. ALL RIGHTS RESERVED. AMP PRODUCTS COVERED BY PATENTS AND/OR PATENTS PENDING.

DESSIN CLIENT UNIQUEMENT POUR REFERENCES

MATIERE ET FINITION: Polyéthylène (A)

AMP DE FRANCE 95 PONTOISE

CLASSE —

DIMENS – FIL —

ISOLANT —

TYPE —

TOLERANCES SAUF INDICATION ±0,3 ±5°

ECHELLE —

LOC F A

NO C 140 387

REV

FOURREAU POUR CLIP