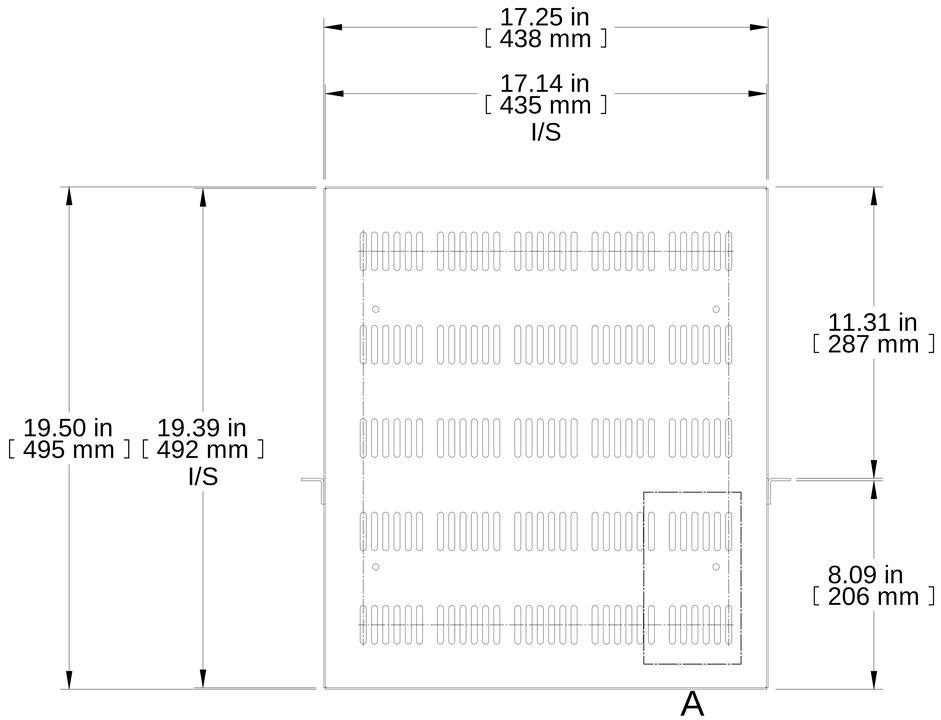

TOP VIEW

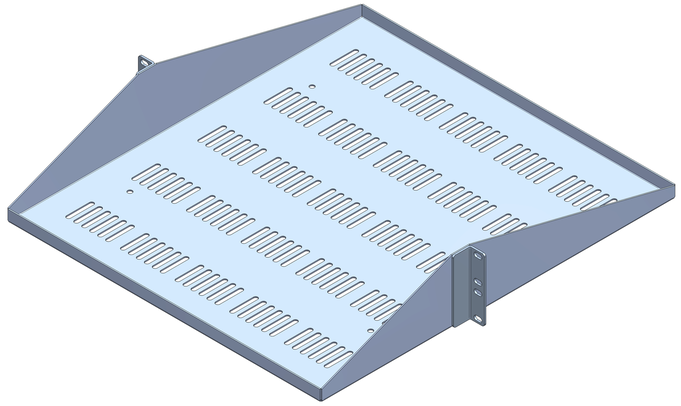

ISOMETRIC

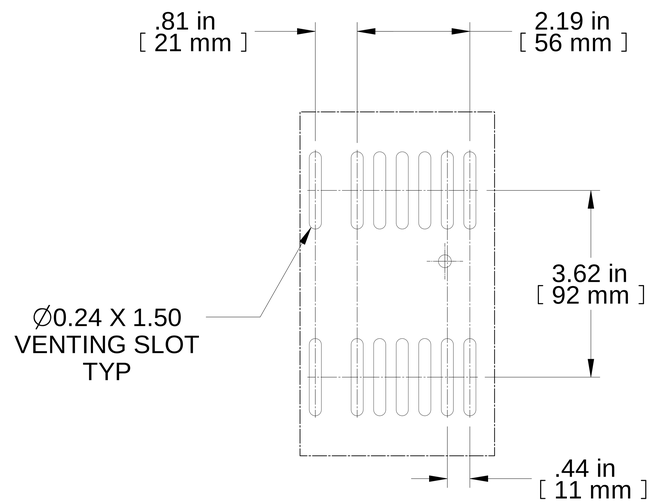

DETAIL A

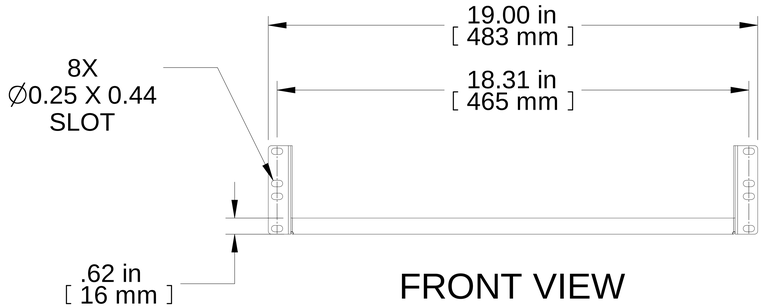

FRONT VIEW

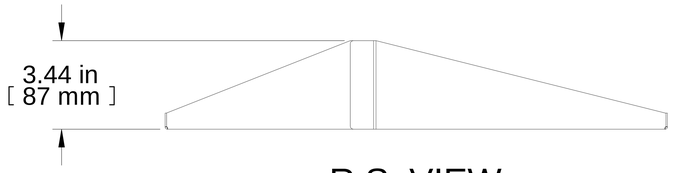

R.S. VIEW

PART NUMBERS	
DNDMV19BK1	PAINTED BLACK TEXTURED

NOTES

Maximum Weight 200 lb
Mounting Hardware not Supplied with Shelf
See Hammond Website for More Information

Français

Pour tous les détails sur nos produits,
svp veuillez consulter notre site www.hammondmfg.com

Data subject to change without notice. Isometric drawing not to scale.
Les données sont sujettes à changement sans préavis.

HAMMOND MANUFACTURING®

www.hammondmfg.com

PART NO. **DNDMV19**