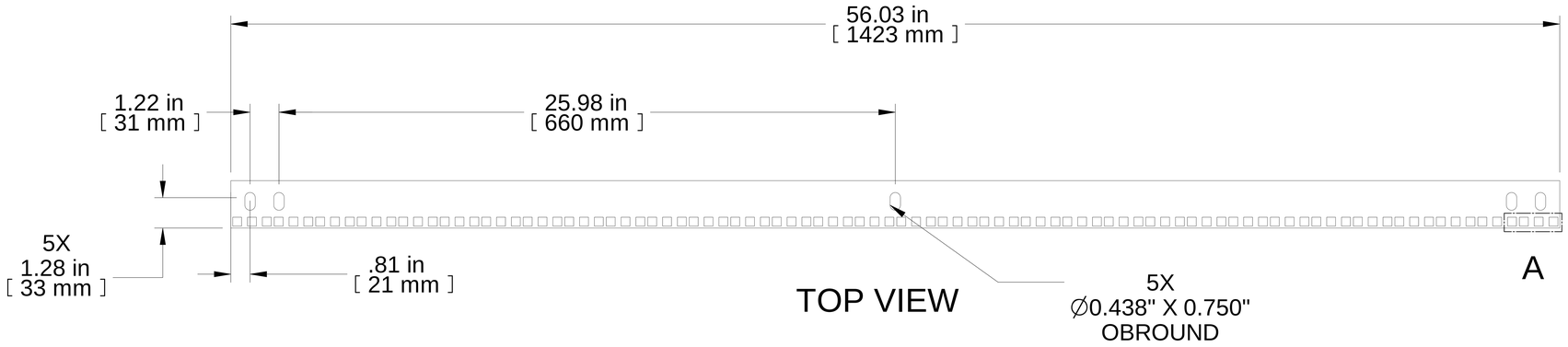

TOP VIEW

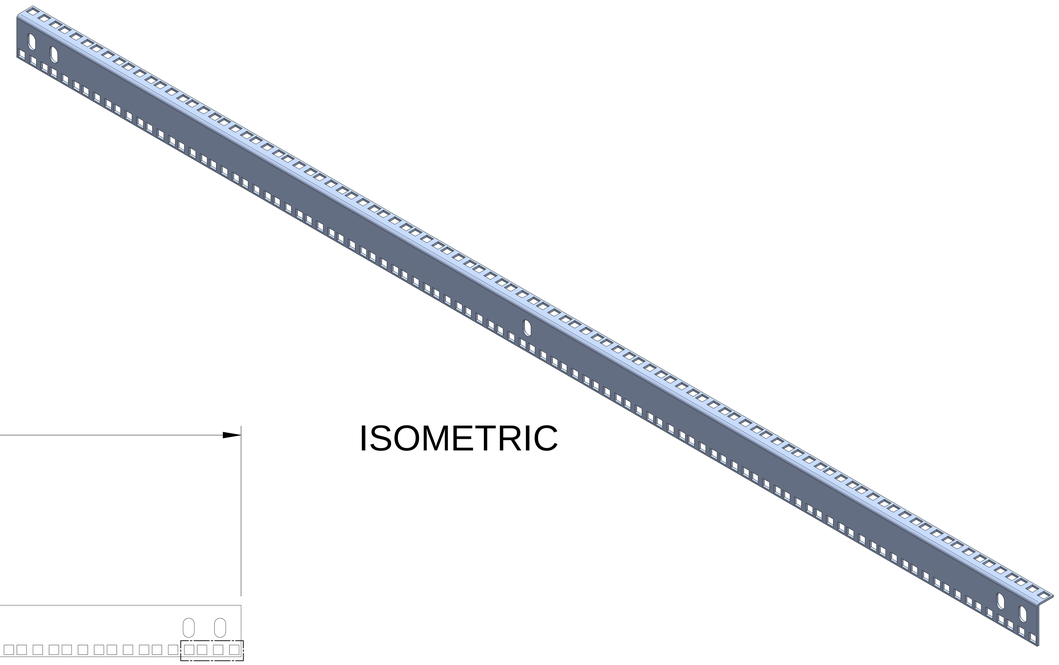

ISOMETRIC

FRONT VIEW

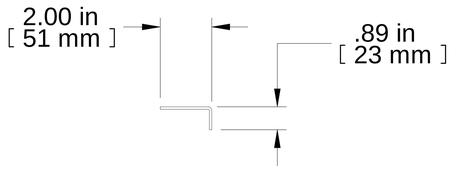

R.S. VIEW

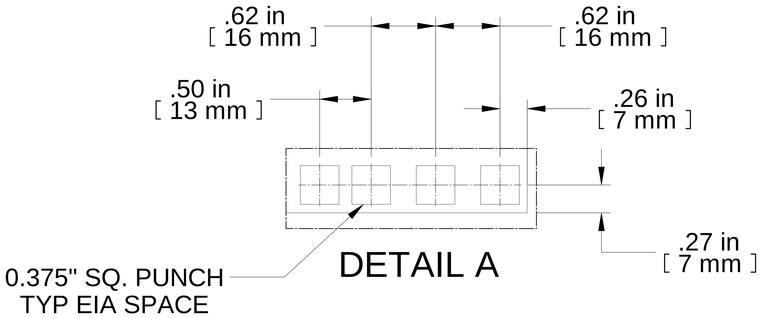

DETAIL A

PART NUMBERS	
CPR56SZPL	ZINC PLATED

NOTES

Silkscreened Numbered "U" Markings on Front Face
Mounting Hardware Included
See Hammond Website for More Information

Français

Pour tous les détails sur nos produits,
svp veuillez consulter notre site www.hammondmfg.com

Data subject to change without notice. Isometric drawing not to scale.
Les données sont sujettes à changement sans préavis.

HAMMOND MANUFACTURING®

www.hammondmfg.com

PART NO. **CPR56SZPL**